Кнопки малогабаритные КМ1, КМ2, КМА1-IV

Кнопки малогабаритные ручного управления предназначены для коммутации электрических цепей постоянного и переменного тока в радиоэлектронной аппаратуре. Изготавливаются в климатических исполнениях УХЛ и В, предназначены для объемного монтажа. Варианты исполнения: КМ1-1 – однополюсный, КМД1-1- однополюсный декоративный, КМ2-1 двухполюсный, КМД2-1 двухполюсный декоративный, КМА1-IV- однополюсный с фиксацией, КМАД1-IV-однополюсный с фиксацией декоративный.

Габаритные и установочные размеры

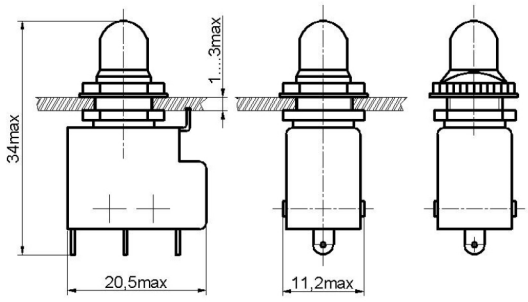

КМ1-1

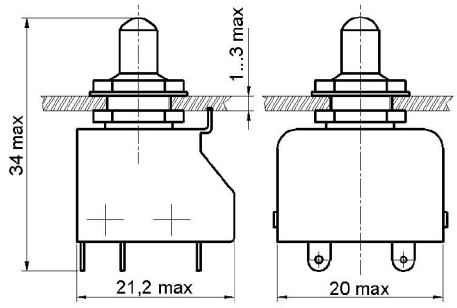

КМ2-1

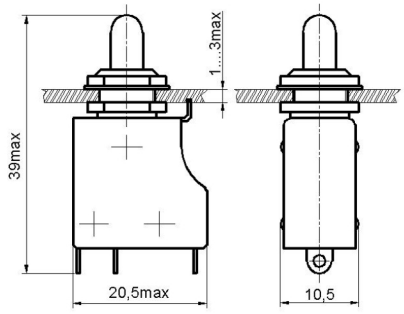

КМА1-IV

Технические характеристики

- Масса ,г, не более:
  - ✓ КМ1 — 12,5
  - ✓ КМ2 — 17,5
  - ✓ КМА1-IV — 15
- Сопротивление контакта, Ом, не более — 0,05
- Электрическая прочность изоляции, В — 1100
- Сопротивление изоляции, МОм, не менее — 1000
- Усилие переключения, Н
  - ✓ приемка «5»: КМ1 — от 2,4 до 6,9
    - КМ2 — от 5,9 до 12,8
    - КМА1-IV — от 12,8 до27,5
  - ✓ приемка «1»: КМ1 — от 2,45 до12,8
    - КМ2 — от 2,45 до12,8
    - КМА1-IV — от 6,0 до 13,5
- Повышенная рабочая температура ,^{0} С — 100
- Пониженная рабочая температура ,^{0} С — минус 60
- Повышенная относительная влажность, %
  - ✓ для исполнения В при 35 ^{0}С — 98
  - ✓ для исполнения УХЛ при 25 ^{0}С — 98
- Гарантийная наработка, ч:
  - ✓ для приемки “1” — 16000
  - ✓ для приемки “5” — 5000
- Гарантийный срок с даты изготовления, лет — 20

Разметка для крепления

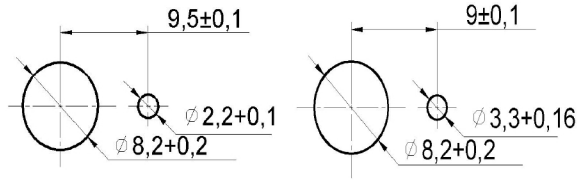

КМ1,КМ2 **КМА1-IV**

Электрическая схема коммутации

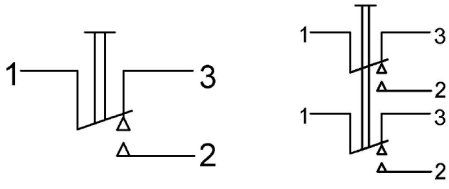

Электрические режимы коммутации

Типономинал	Род тока	Вид нагрузки	Напряжение, В		Ток, А		Максимальная коммутируемая мощность, Вт(ВхА)	Количество циклов переключений НКУ
			не менее	не более	не менее	не более		
КМ1,КМ2, КМА1-IV, КМД1,КМД2,КМАД1	постоянный	активная	0,5	30	0,0005	4	70	10000
		индуктивная				2		5000
	переменный	активная	0,5	250	0,0005	3	300	10000
		индуктивная				2		5000

Условные обозначения при заказе

Для изделий с приемкой «1»: «Кнопка малогабаритная КМ1-1 АГО.360.203 ТУ»

Для изделий с приемкой «5»: «Кнопка малогабаритная КМАД1-IVВ 0Ю0.360.011 ТУ»